DI-727
NIX III

Grau de proteção corpo óptico: IP-66

Grau de proteção no alojamento: IP-66

REF.	POTÊNCIA	VS	MVM
DI-727/1/2/3/4	250W	▬	▬
	400W	▬	▬

PROJETOR NIX III

Nix : Significa Noite.

Com design inovador e elevado rendimento fotométricos a linha de projetores Nix III, proporcionam alojamento para equipamento auxiliar e várias condições de fachos fotométricos. Indicado para iluminação de campo society, quadras esportivas, fachadas, túneis, monumentos, etc.

Produzido em liga de alumínio injetado a alta pressão possui regulagem vertical e horizontal para sua melhor focalização.

Fachos fotométricos disponíveis:

-DI-727/1: (facho aberto simétrico) VS ou MVM.

-DI-727/2: (facho aberto assimétrico) VS ou MVM.

-DI-727/3: (facho concentrado simétrico) VS ou MVM.

-DI-727/4: (facho concentrado assimétrico) VS ou MVM.

MATERIAIS:

Corpo: Alumínio injetado em alta pressão.

Refrator: Lente plana de cristal temperado.

Refletor: Em chapa de alumínio anodizado e selado.

Soquete: Porcelana esmaltada rosca E-27 ou E-40.

Norma: NBR IEC 60598-3.

ACABAMENTO:

Pintura eletrostática na cor preta: Lente e corpo.

Pintura eletrostática na cor branca: Lente e corpo.

A pedido outras cores de corpo: Lente branca.

FIXAÇÃO:

Suporte tipo “U” de chapa de aço galvanizado a fogo, que permite movimentos horizontais e verticais.

MANUTENÇÃO:

Acesso à lâmpada e aos acessórios elétricos através da abertura de fechos rápidos. Após a abertura do mesmo o vidro bascula e a lâmpada e os equipamentos são facilmente removidos.

Cores

* Outras cores somente sob consulta.

Cinza	*Vermelho*	*Azul*	*Verde*	*Amarelo*	*Branco*
Munsell N 6,5	Ral 3002	Ral 5005	Ral 6029	Ral 1003	Ral 9016

Em virtude dos constantes estudos visando o aperfeiçoamento de nossos produtos, reservamo-nos o direito de fazer modificações sem prévio aviso.

DIMENSÕES DI-727

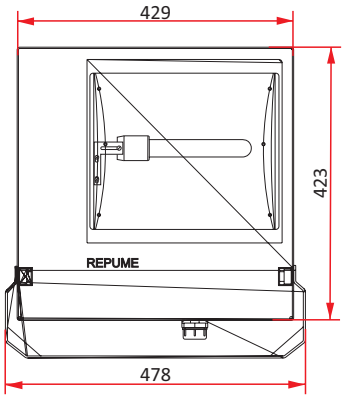

Área vélica: 0,207m²
SIMÉTRICO

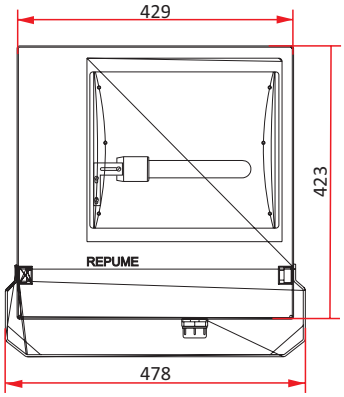

Área vélica: 0,207m²
ASSIMÉTRICO

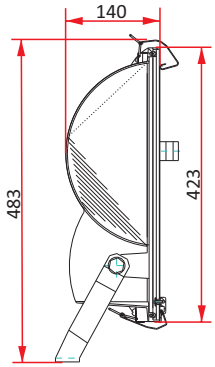

Área vélica: 0,181m²

CARACTERÍSTICAS LUMINOTÉCNICAS

DI-727 - MVM - 250W

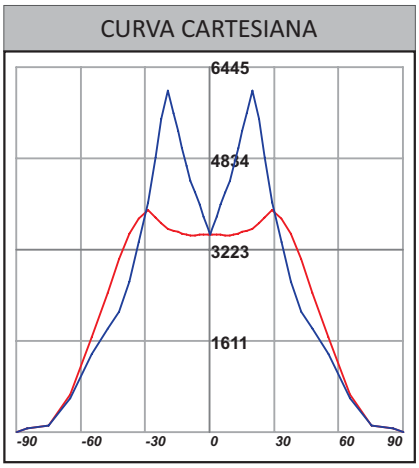

Facho aberto simétrico

DI-727 - MVM - 400W

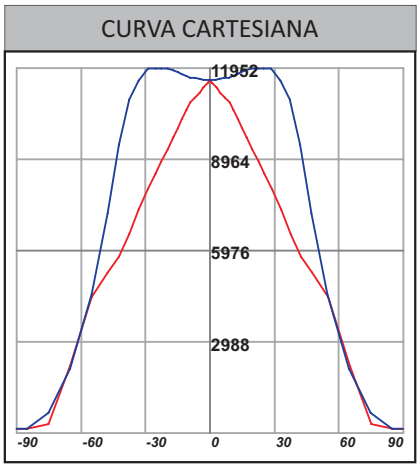

Facho aberto simétrico

Em virtude dos constantes estudos visando o aperfeiçoamento de nossos produtos, reservamo-nos o direito de fazer modificações sem prévio aviso.